ZipZag

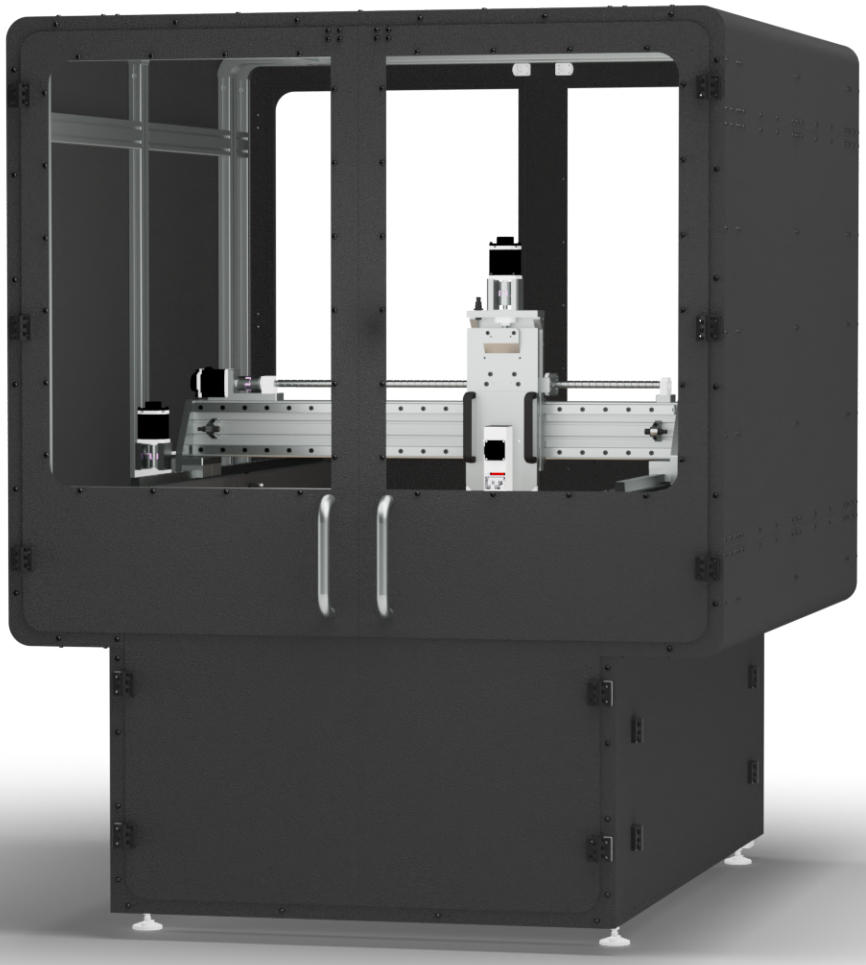

LA COMMANDE NUMÉRIQUE NOUVELLE GÉNÉRATION

Simple. Modulaire.

zipzag.io

Conçu, développé et fabriqué en France

Mix

UNE GAMME DE MACHINES INDUSTRIELLES

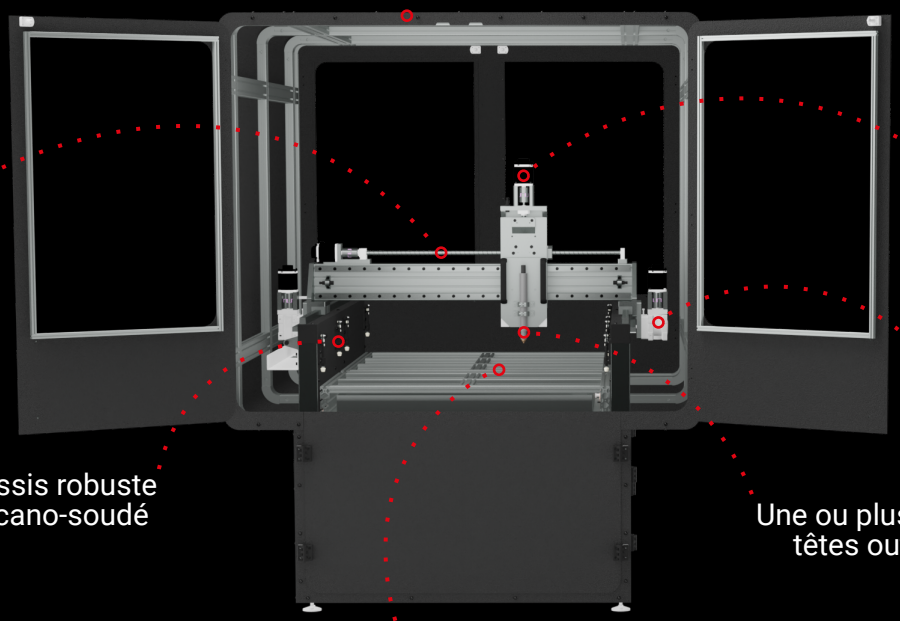

Yoh

UN LOGICIEL SIMPLE D'UTILISATION

60%

C'est le gain de temps réalisé avec Yoh par rapport aux logiciels traditionnels de FAO

3 en 1

Yoh pilote trois technologies d'usinage : plasma, fraisage, fabrication additive

Tous comme l'humain voit avec ses yeux, Yoh, le logiciel de contrôle de Mix, utilise des caméras pour vous permettre de visualiser simplement ce que vous faites et allez faire.
Grâce à Yoh Vision, vous pourrez ainsi dessiner directement votre dessin à main levée sur la surface à découper et notre logiciel fera le reste : détection du tracé, optimisation des géométries et paramétrages de coupe automatique en moins d'une minute !

Yoh vous permet d'accéder à des paramétrages complexes rapidement avec beaucoup de fonctionnalités automatisées comme la détection des contours du brut et les offsets automatiques, la détection du type de matière ou encore la pré-visualisation de parcours de l'outil.

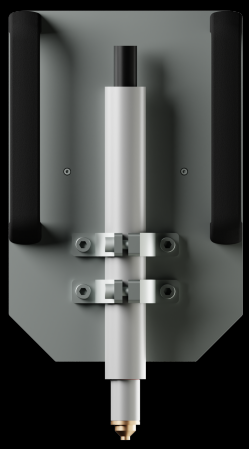

Mix Plasma

- Matières découpables
- Tous les métaux

La découpe du métal : un jeu d'enfant.

Mix Plasma intègre toutes les fonctionnalités qui vont vous simplifier la vie. Grâce à la détection de la tôle et au suivi automatique de la hauteur, vous pourrez maintenant découper le métal sur une grande table de découpe, sans aucune erreur.

Mix Router

- Matières usinables
- Aluminium, mousse, bois, plastiques, matériaux imprimés, composites

L'usinage, tout simplement.

Mix Router offre une surface grande dimension permettant des usinages à échelle 1.
Son utilisation est rendu simple par le palpage et le changement automatique d'outils.

Mix 3D

- Matières imprimables
- PC, PET, PEEK, PEI, nylon, bois/métal, filaments à poudre, fibre de carbon

Imprimer, toujours plus.

Mix 3D permet d'imprimer des pièces en grande dimension pour prototyper en taille réelle ou faire de la petite série en une seule fois.
Faites confiances aux nombreux capteurs embarqués pour assurer le bon déroulement de votre impression ou surveillez son avancement par caméra.

Mix Pro

Une machine, plusieurs technologies.

Mix Pro regroupe l'ensemble des possibilités offertes par les technologies de plasma, de fraisage et de fabrication additive grâce à un système innovant de têtes interchangeables. Passer d'une machine à l'autre en 3 min, le temps de changer d'outils et de choisir une table de travail adaptée. Pour couronner le tous, Yoh vous permet de piloter ces trois technologies avec une interface unique et simple d'utilisation !

	Caractéristiques	Spécifications
Corps machine	Surface de travail	X = 2000mm, Y = 1200mm, Z = 400mm
	Précision par axe	20 µm
	Type de chassis	Mécano-soudé, stabilisé et rectifié
	Changement de la table de fabrication	3 minutes
	Changement de module	3 minutes
	Palpeur de matière	Inductif
	Vitesse max de déplacement	150 mm/s
	Motorisation	Servo brushless triphasé en boucle fermée et à encodeurs absolus
	Transmission XY	X : crémaillère Y & Z : vis à billes
	Guidage XYZ	Rails prismatiques
	Cartérisation	Enceinte fermée ou ouverte
	Verrouillage des portes	Portes asservies avec puces RFID
	Certification	CE
	Dimensions machine	X = 2100mm, Y = 2500mm, Z = 2500 mm
	Masse nominale machine	1 200 kg
	Masse nominale module	7 kg
	Alimentation	230 VAC ou 400 VAC
Interface et logiciel	Écran de contrôle	iPad Pro 12.9" avec stylet, clavier et souris
	Connectivité	Ethernet, USB, USB type C, WiFi
	Formats des fichiers	DXF, SVG, STEP, STL...
	Prévisualisation de la coupe	Visualisation du parcours outils
	Détection de la matière	Précis à 0.2 mm
	Détection du tracé	Précis à 0.2 mm
	Détection de défauts	Détection du bon déroulement de la coupe et de la conformité de l'usinage
Plasma	Puissance torche	À partir de 45 A
	Épaisseur de coupe max	12 mm
	Gravage possible	Module Easy Scriber
	Hauteur de coupe constante	Torch Height Control (THC)
	Détecteur de tôle Z	Capteur ohmique
	Zone de coupe	Table à eau ou à air sec
	Protection occulaire	Vitrage intégré permettant une utilisation sans lunettes de protection
Router	Puissance de la broche	De 2.2 kW à 7 kW
	Vitesse de broche	Jusqu'à 24 000 rpm
	Refroidissement	Air propulsé
	Changement d'outils	Automatique (ATC) ou manuel (MTC)
	Magasin d'outils	7 à 20 outils différents
	Palpeur d'outils	Palpeur d'outils
	Aspiration	Aspirateur 2 kW
	Maintien du brut	Plateau à clamp ou à aspiration
Imp. 3D	Température d'impression	Jusqu'à 400°C
	Buses adaptables	De 0.2 à 1.2 mm
	Diamètre du filament	1.75 mm ou 2.85mm
	Extruder robuste	Double pignonages et détecteur de fin de filament
	Multimatière	2 buses (support soluble ou deux couleurs)
	Plateau chauffant	Jusqu'à 120°C, multizone

zipzag.io

contact@zipzag.io
+33 (0)6 37 97 18 68

Conçu, développé et fabriqué en France